План балок пандуса.

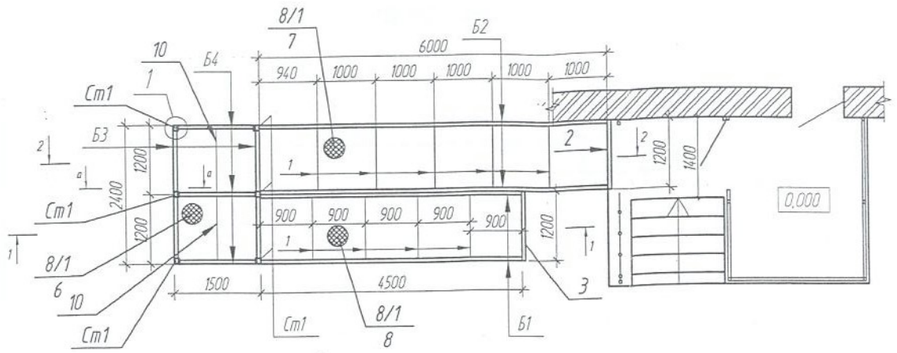

а-а

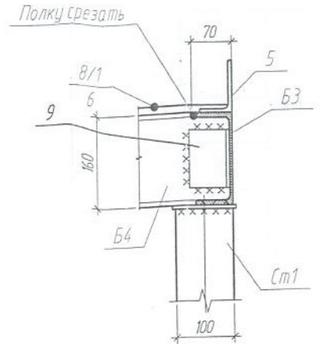

2

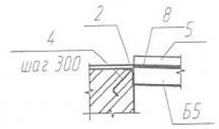

1-1

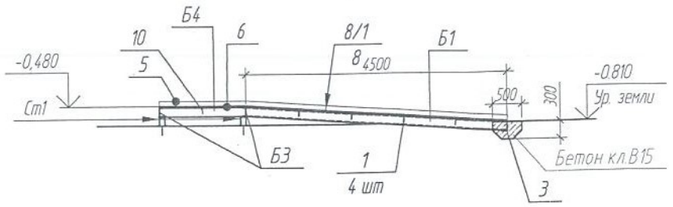

2-2

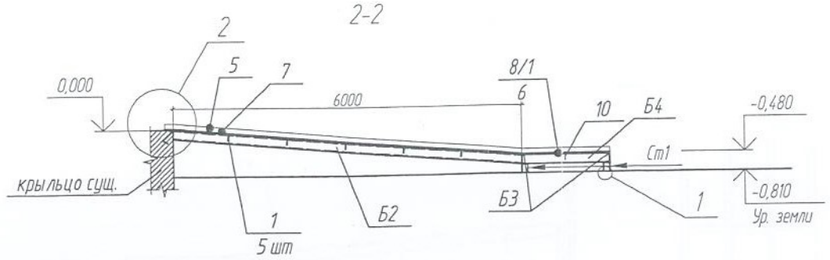

Ст1.

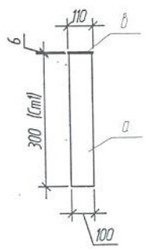

1

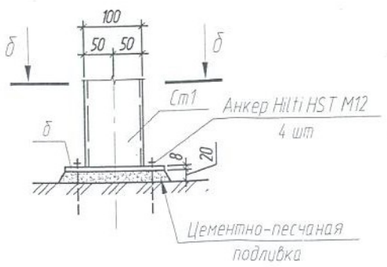

б-б

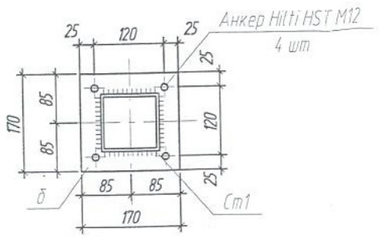

1. Пандус выполнить из металлоконструкций. Размеры элементов уточнить по месту.
2. Покрытие пандуса выполнить из резиновой напольной плитки.
3. Для лучшей адгезии плитки с основанием, поверхность последнего следует обработать праймером (смесь скипидара или ацетона и полиуретанового связующего в отношении 1:1), средний расход которого 250 г/кв.м.
4. По обеим сторонам пандуса и площадки установить ограждения ОГ1, ОГ2 с поручнями. Поручни перил у пандуса предусмотреть двойные на высоте 0,7м и 0,9м.
5. Завершающие части поручней ограждения пандуса должны быть длиннее пандуса на 0,3 м, с каждой стороны.
6. Поручни и металлические стойки ограждений выполнить из полированной нержавеющей стали
7. Изготовление металлоконструкций производить в соответствии с требованиями ГОСТ 23118-2012 "Конструкции стальные строительные. Общие технические условия" и СП 53-101-98 "Изготовление и контроль качества стальных строительных конструкций".
8. Монтаж строительных конструкций производить в соответствии с требованиями СП 70.13330.2012 "Несущие и ограждающие конструкции", СНиП 12-03-2001 "Безопасность труда в строительстве. Часть 1. Общие требования, "СНиП 12-04-2002 "Безопасность труда в строительстве". Часть 2. Строительное производство".
9. Сварку металлоконструкций производить по ГОСТ 5264-80 электродами электродами Э-42. Катет швов не более наименьшей толщины свариваемых деталей.
10. Антикоррозионную защиту производить в соответствии с требованиями СП 28.13330.2017 "Защита строительных конструкций от коррозии".
11. Окраску поверхностей металлических конструкций выполнить двумя слоями эмали ПФ-115 ГОСТ 6465-76* по слою грунта ГФ-021 ГОСТ 25129-82. Общая толщина покрытия не менее 10мкм.
12. Количества материалов в спецификации даны на весь объем работ по устройству пандуса.
13. Выполнить покрытие несущих металлических конструкций тамбура (стойки, балки) огнезащитным составом ТЕКСОТЕРМ ТУ 2316-008-14534633-2016 для достижения пределов огнестойкости элементов как для здания II степени огнестойкости. Работы по огнезащите конструкций выполнять организациям имеющим лицензию на выполнение данного вида работ. Перед началом нанесения защитного состава, уточнить у производителя характеристики продукта и уточнить рекомендуемую толщину покрытия.
14. Данный лист смотреть совместно с листами 3, 4, 6.

						24-03-21-АС		
Изм.	Кол. уч.	Лист	№ док.	Подп.	Дата	Капитальный ремонт входной группы 5 отделения ГАУЗ РБ Санаторий для детей «Нур» г. Стерлитамак расположенного по адресу: г. Стерлитамак, ул. Артема д. 5А ПАНДУС		
Разраб.		Насыров					Стадия	Лист	Листов
							Р	5	
ГИП		Алексеева				План балок пандуса. Сеч. 1-1, 2-2, Ст1, Узлы 1,2. Сеч а-а, б-б.	ООО "Проект-Плюс"		
Н.Контр.		Гребенников							

Согласовано

Взам. инв. №

Подп. и дата

Инв. № подл.

Формат А3

ЛИСТ №5